HELVEX
Garantía de Calidad

POTENZA POT-106

Accesorios para Baño — Gancho Sencillo

Bathroom Accessories — Robe Hook

Hoja de Refacciones

Spare Parts Sheet

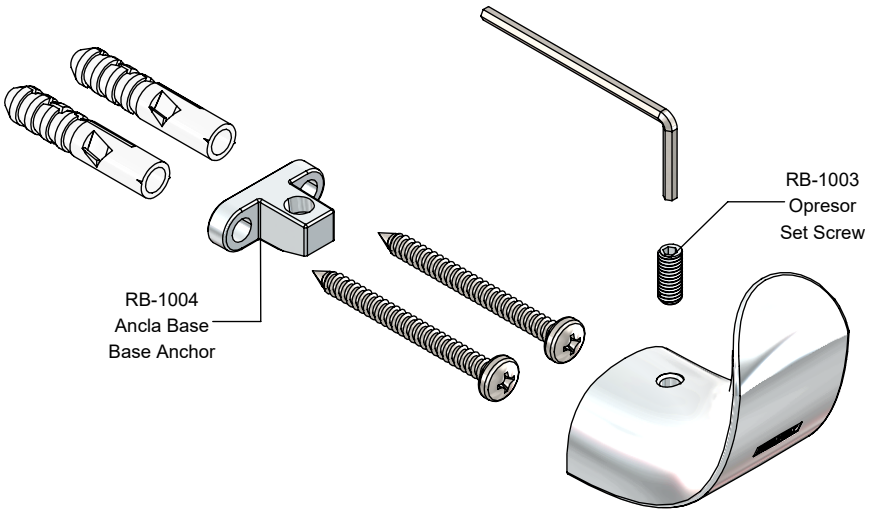

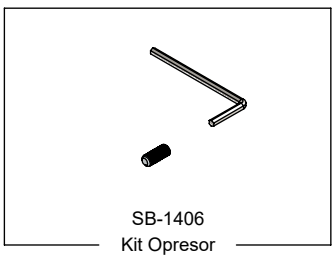

SB-1406
Kit Opresor
Set Screw Kit

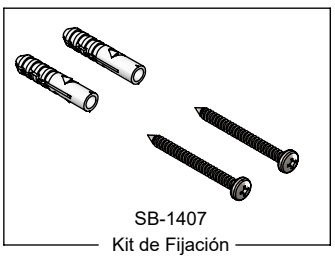

SB-1407
Kit de Fijación
Masonry Fixing Kit

HECHO EN CHINA
MADE IN CHINA

EMPRESA SOCIALMENTE RESPONSABLE

Los productos ilustrados pueden sufrir cambios sin previo aviso en su aspecto o partes, como resultado de los procesos de mejora continua al que están sujetos, sin implicar mayor responsabilidad de la fábrica.
Visite nuestras páginas www.helvex.com.mx para México y www.helvex.com para el mercado internacional.

Illustrated products may suffer changes without previous notice in its appearance or parts, as a result of the continuous improvement processes to which they are subject, does not imply greater responsability of the factory. Visit our pages www.helvex.com.mx for Mexico and www.helvex.com for the international market.

Asesoría y Servicio Técnico: (52) 55 53 99 94 31 servicio.tecnico@helvex.com.mx
Consultancy and Technical Service:

Refacciones originales: (52) 55 53 33 94 21 refacciones@helvex.com.mx
Original Spare Parts: (52) 55 53 33 94 00 www.refaccioneshelvex.com.mx
Ext: 5313, 5068 y 4815
whatsapp: 55 8071 7454

NA